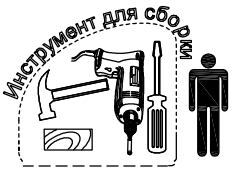

Щит накладной L1B

Фирма оставляет за собой право вносить изменения, не влияющие на качество изделия

Сборку производите на твердой и ровной поверхности!

Втулка Ф6х30-М4 МТТ00А 056	Шкант ø8х35	Уголок формованный 60008901
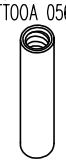	ш51	
3шт.	4шт.	5шт.

Винт 4х12	Винт US4х13КВ	Гвоздь 2х40 ГОСТ 4028-63
		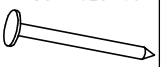
6шт.	10шт.	4шт.

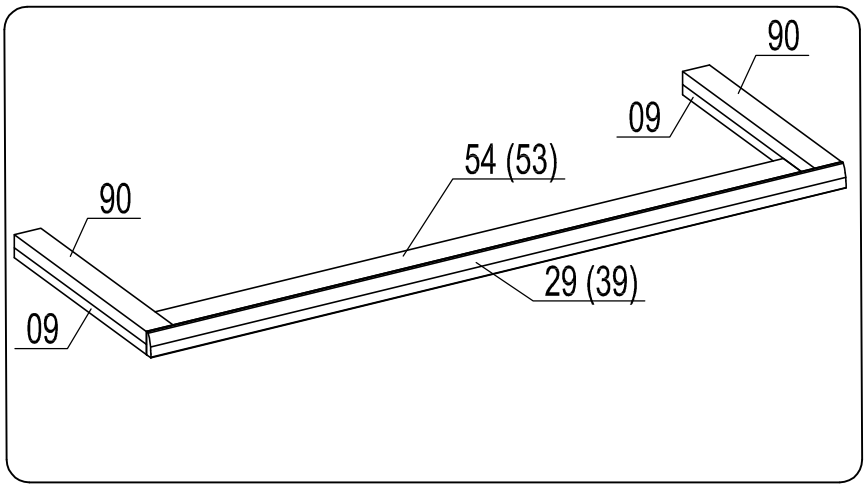

1

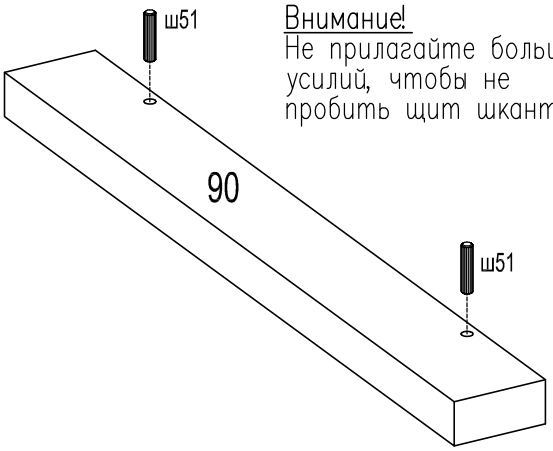

Внимание!
Не прилагайте больших усилий, чтобы не пробить щит шкантом.

2

Установите декоративный молдинг на щит накладкой

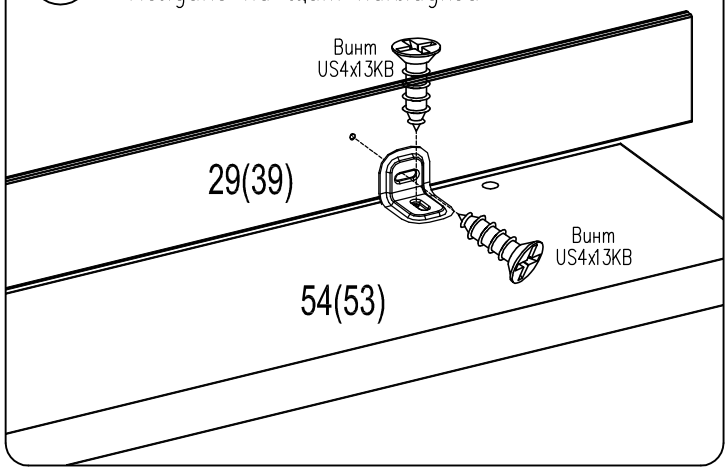

3

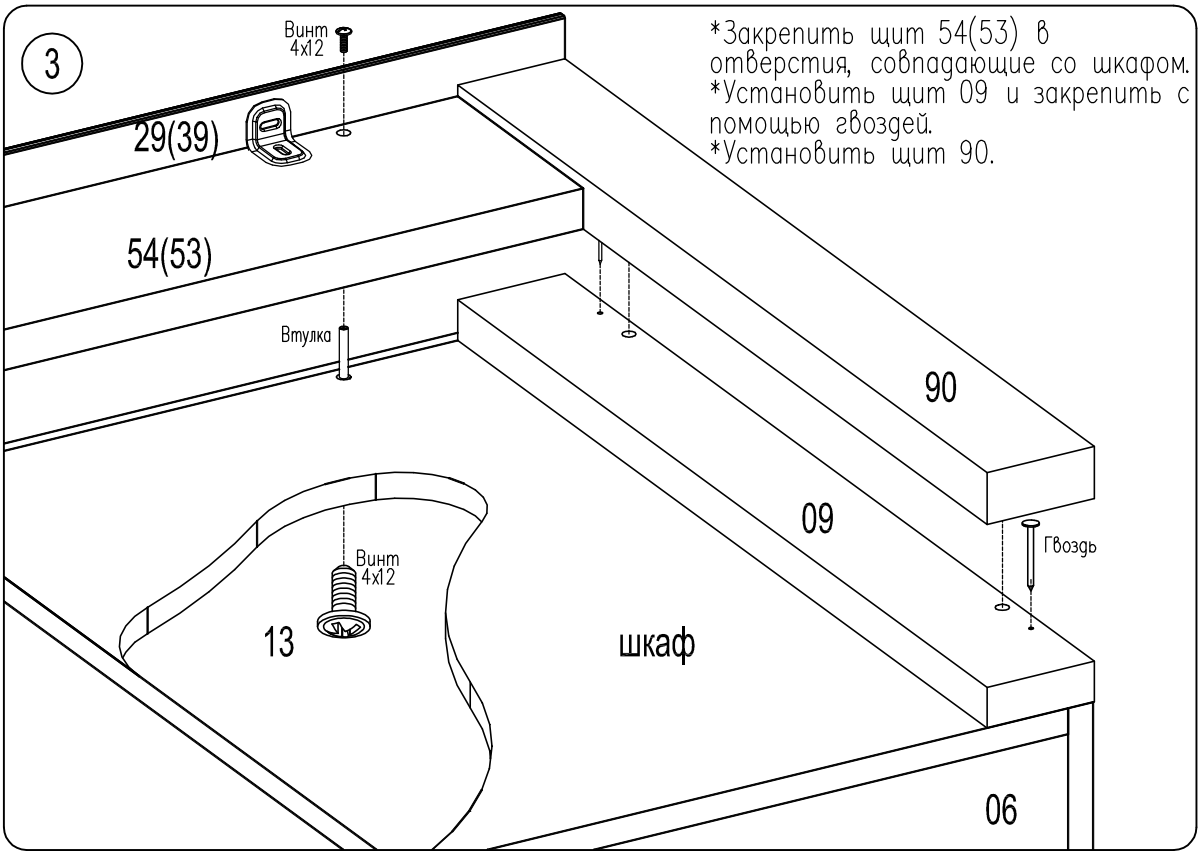

*Закрепить щит 54(53) в отверстия, совпадающие со шкафом.
*Установить щит 09 и закрепить с помощью гвоздей.
*Установить щит 90.